СПЦМШ.11.00.00 СБ

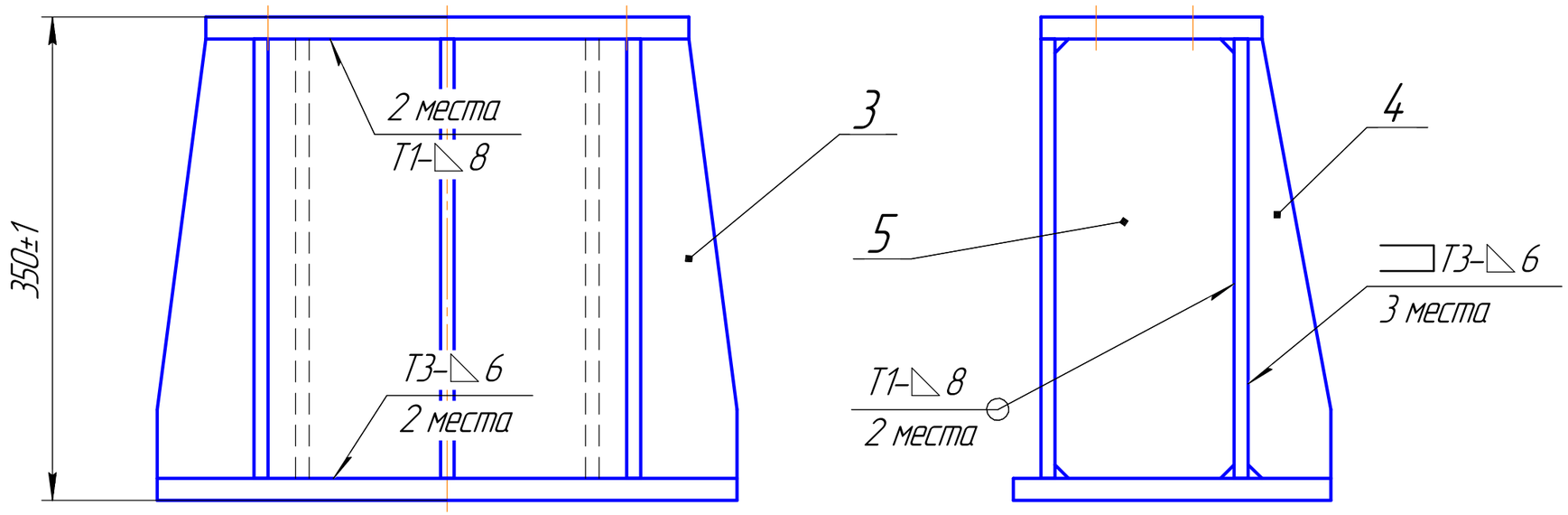

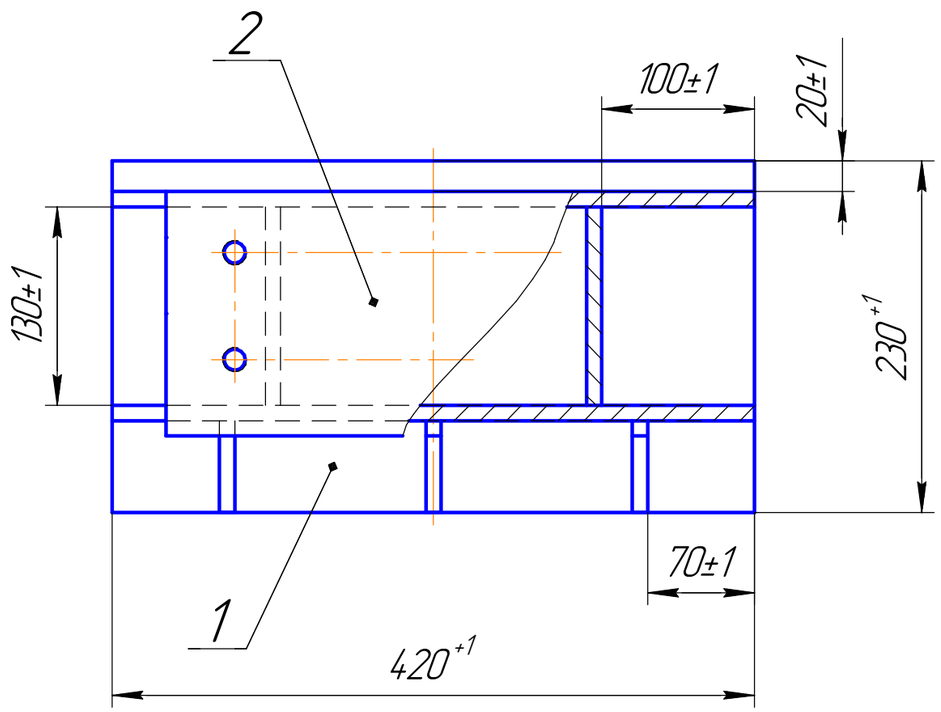

1. Сварные швы по ГОСТ 5264-80.
2. Сварку производить электродами по качеству не ниже Э-50А.
3. Неуказанные предельные отклонения размеров $\pm\frac{IT14}{2}$.

					СПЦМШ.11.00.00 СБ		
Изм.	Лист	№ докум.	Подп.	Дата	Кронштейн барабана	Лит.	Масса	Масштаб
Разраб.		Крылков					53,5	1:4
Пров.		Мельничук				Лист	Листов 1	
Т.контр.								
Н.контр.		Тараканов			ООО ЦТЭ		
Утв.		Игнатов					

Перв. примен. | Справ. № | Подп. и дата | Инв. № дубл. | Взам. инв. № | Подп. и дата | Инв. № подл.

Копировал | Формат А3